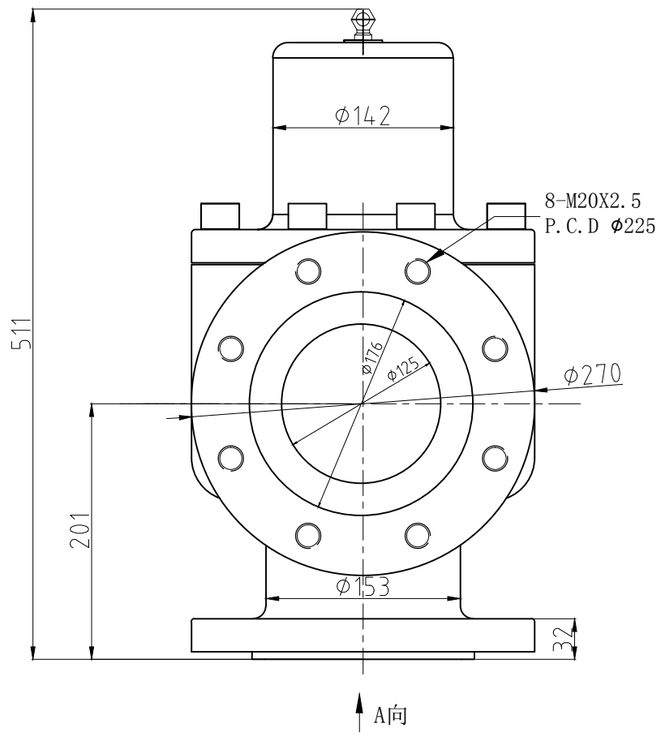

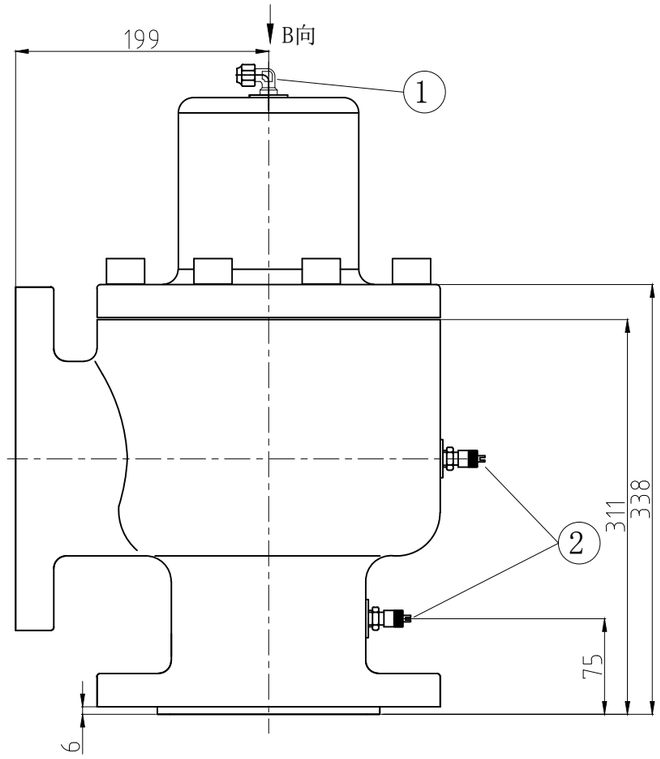

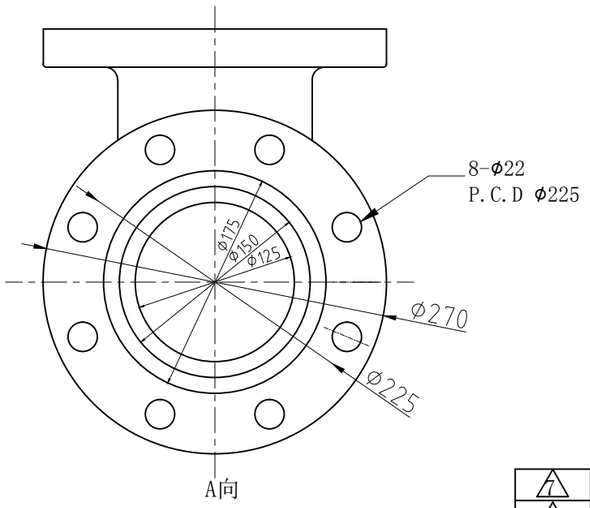

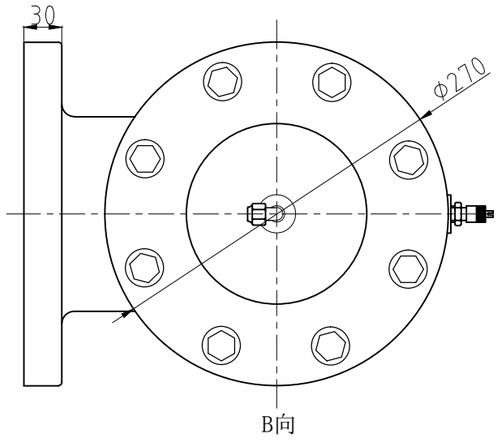

序号	名 称	规 格	数量
2	冷媒接头	1/4″NPT	1
1	90冷媒接头	1/4″NPT	1

项次	日期	更 改 事 项	更改者
7			
6			
5			
4			
3			
2			
1			

件号	31388-3500AF			图号	
品名	压力维持阀-5″			图档	
				设计	审 查	核准
材质		日期	12.06.28	孙云	
比例	1／6	单位	mm		

上 海 汉 钟 精 机 股 份 有 限 公 司

SHANGHAI HANBELL PRECISE MACHINERY CO., LTD.